Geruchverschluss - Dark Platinum gebürstet

LULU

10 060 970 Produktversion ab 10/1/2023

- Rosette Ø 70 mm

Passt zu: LULU, TARA, LISSÉ, VAIA, META

Dark Platinum gebürstet	10 060 970-99
Chrom	10 060 970-00
Platin gebürstet	10 060 970-06
Platin	10 060 970-08
Messing (23kt Gold)	10 060 970-09
Dark Chrome	10 060 970-19
Light Gold	10 060 970-26
Light Gold gebürstet	10 060 970-27
Messing gebürstet (23kt Gold)	10 060 970-28
Schwarz matt	10 060 970-33
Bronze gebürstet	10 060 970-42
Champagne gebürstet (22kt Gold)	10 060 970-46
Champagne (22kt Gold)	10 060 970-47
Chrom gebürstet	10 060 970-93

Geruchverschluss - Dark Platinum gebürstet

LULU

10 060 970 Produktversion ab 10/1/2023

mm [inches]

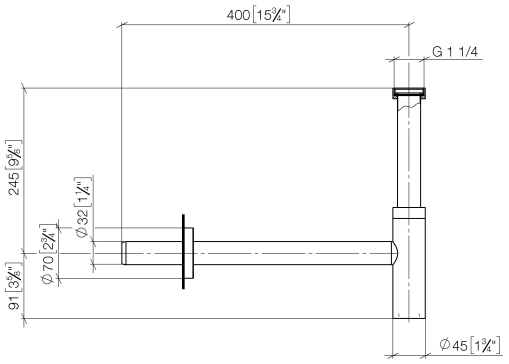

Geruchverschluss - Dark Platinum gebürstet

LULU

10 060 970 Produktversion ab 10/1/2023

Ersatzteile für die anderen Oberflächenvarianten finden Sie hier: Chrom

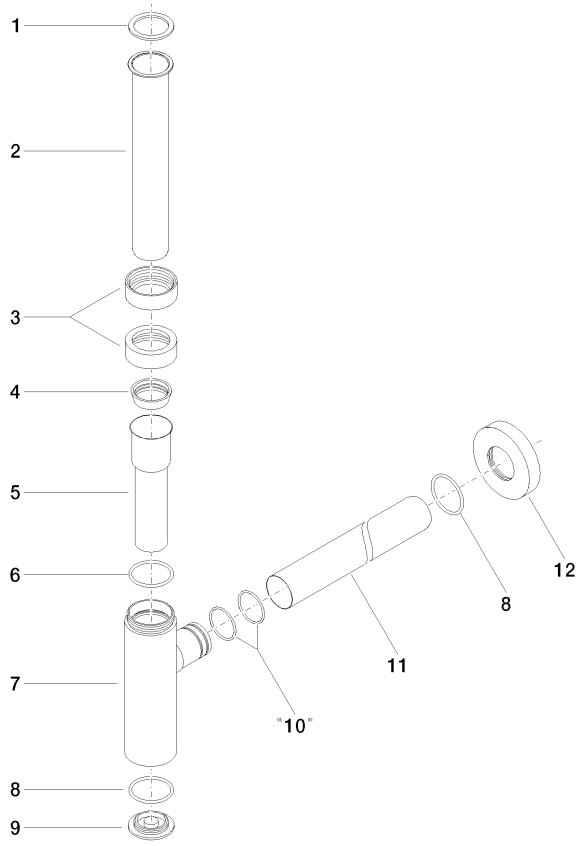

Ersatzteilstückliste

Nr.	Artikelnummer	Benennung	Verbaumenge	Lieferzeit
1	09 14 20 060 90	Dichtung	1	2
2	09 28 23 007-99	Rohr	1	30
3	09 23 30 022-99	Mutter	2	30
4	09 14 03 015 90	Dichtung	1	2
5	09 28 23 019-99	Rohr	1	-
	Ersatzteil nicht mehr bestellbar, bitte bestellen Sie den Nachfolgeartikel			
6	09 14 10 149 90	Dichtung	1	2
7	04 11 01 045 00-99	Gehaeuse	1	30
8	09 14 10 148 90	Dichtung	2	2
9	09 21 02 004-99	Deckel	1	30
10	09 14 10 112 90	Dichtung	2	2
11	09 28 23 018-99	Rohr	1	30
12	09 27 20 060-99	Rosette	1	30